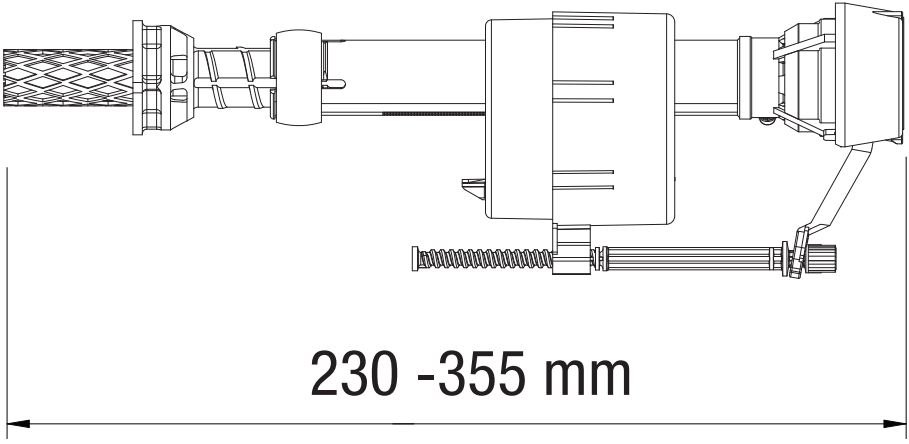
230 -355 mm