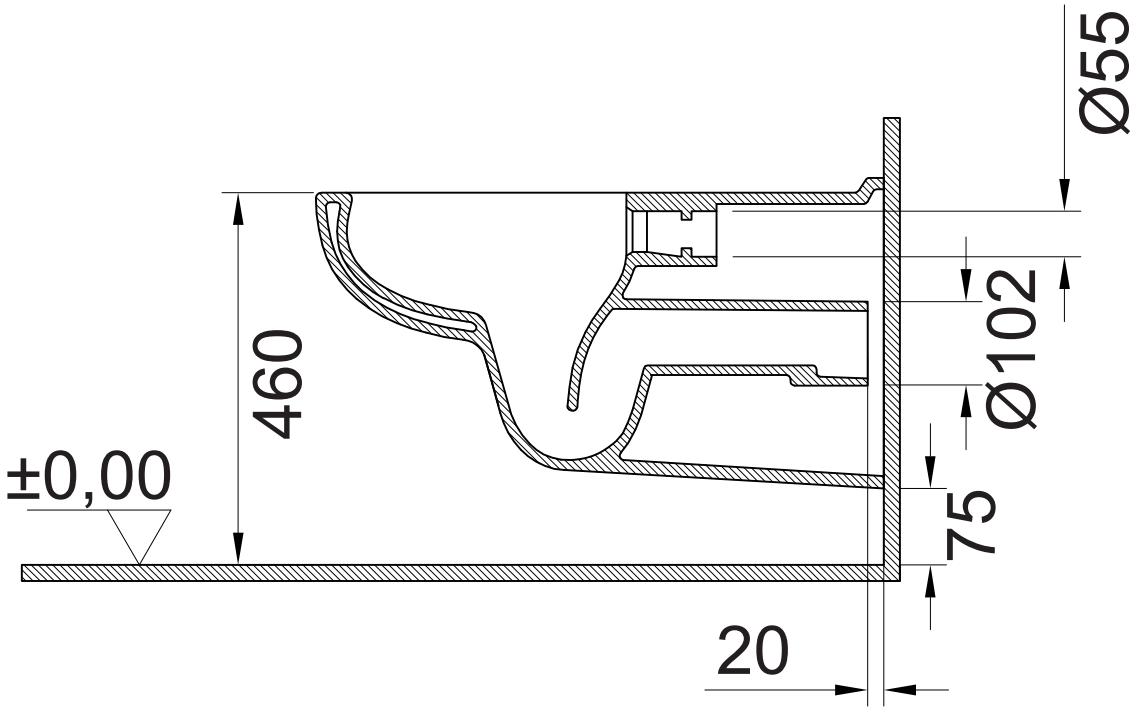
Ø55
Ø102
460
±0,00
75
20

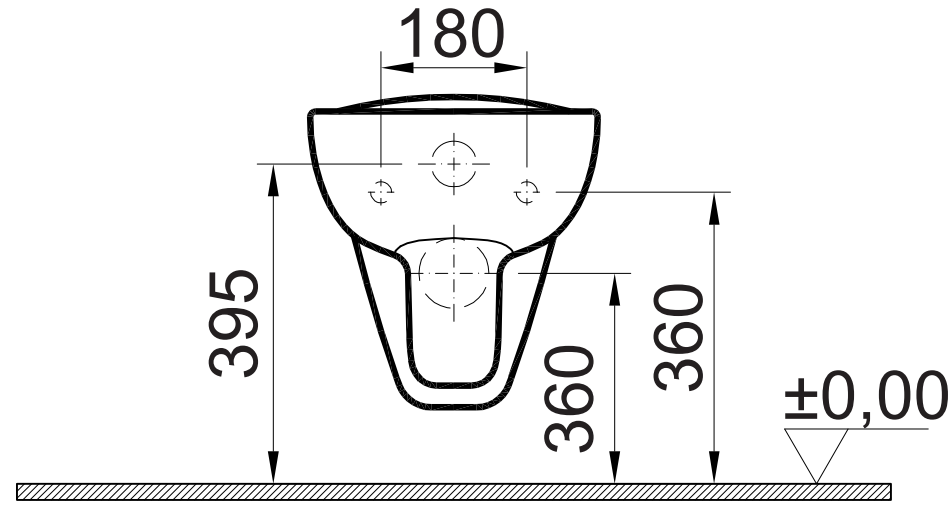
180
395
360
360
±0,00

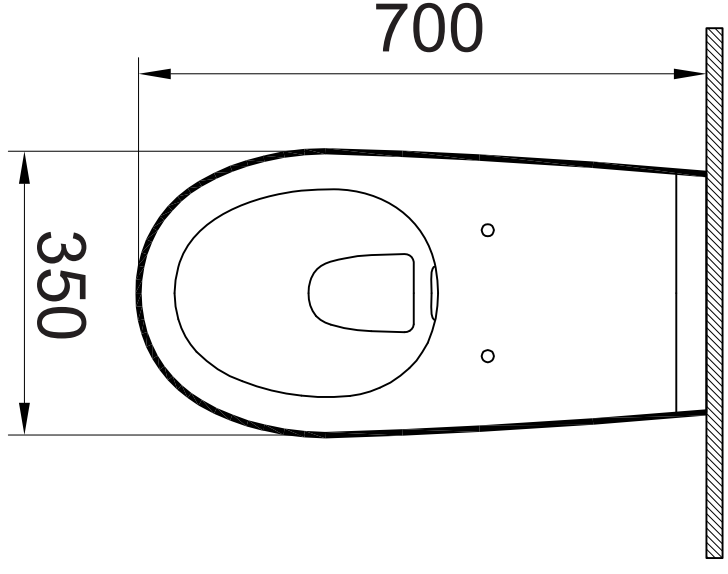
700
350