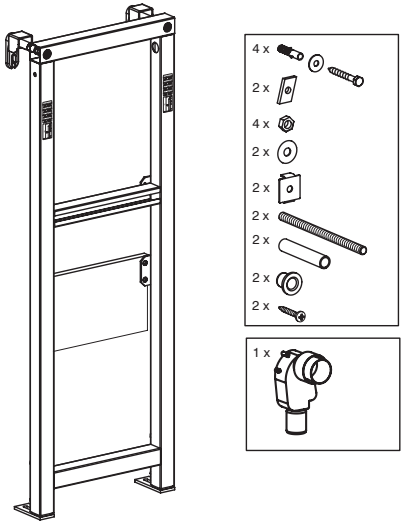

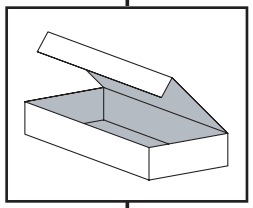

NL - Wastafel
DE - Waschtisch
EN - Wash basin
FR - Lavabo
IT - Lavabo

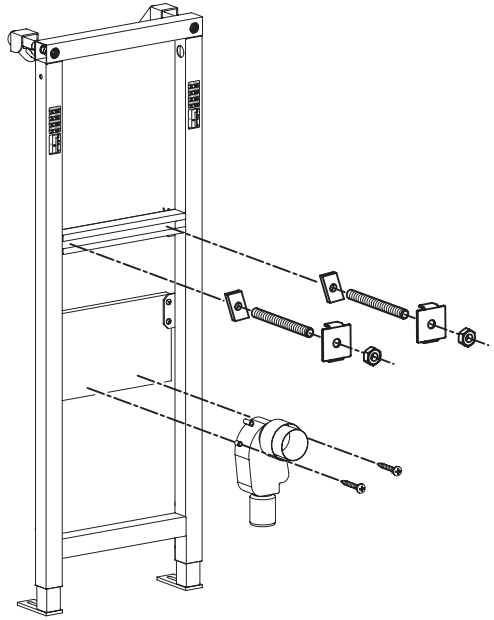

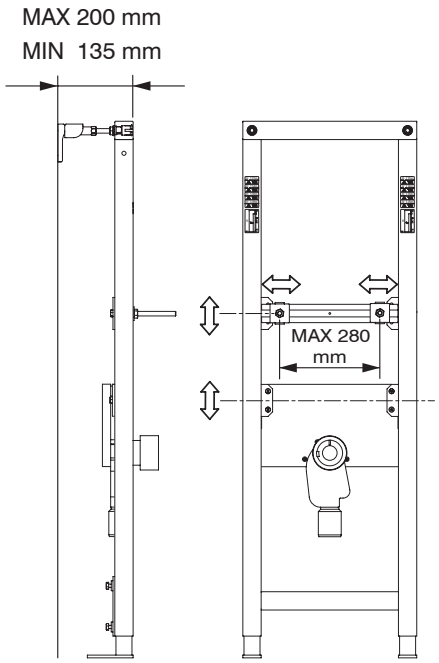

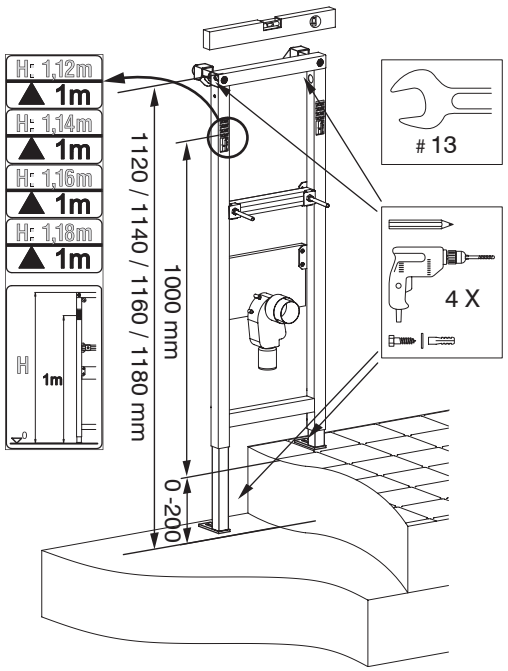

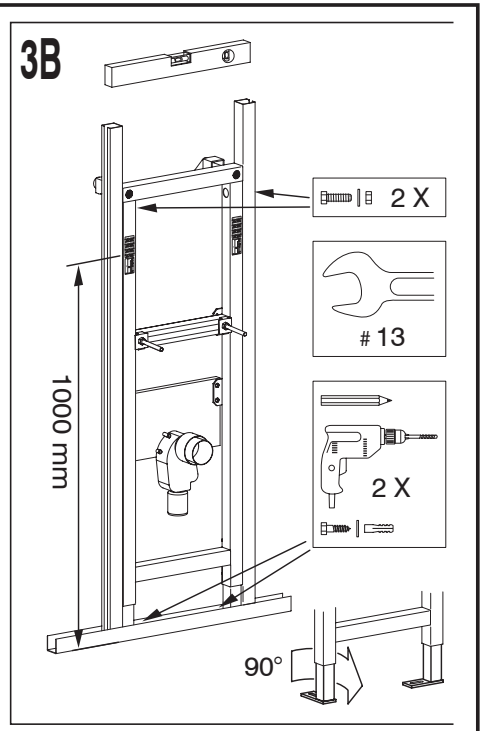

ART.-NR.: 1449.979737 VERSIE 2019.04 A4 Fluidmaster B.V. Driepoortenweg 5 6827 BP Arnhem NL infonl@fluidmaster.com