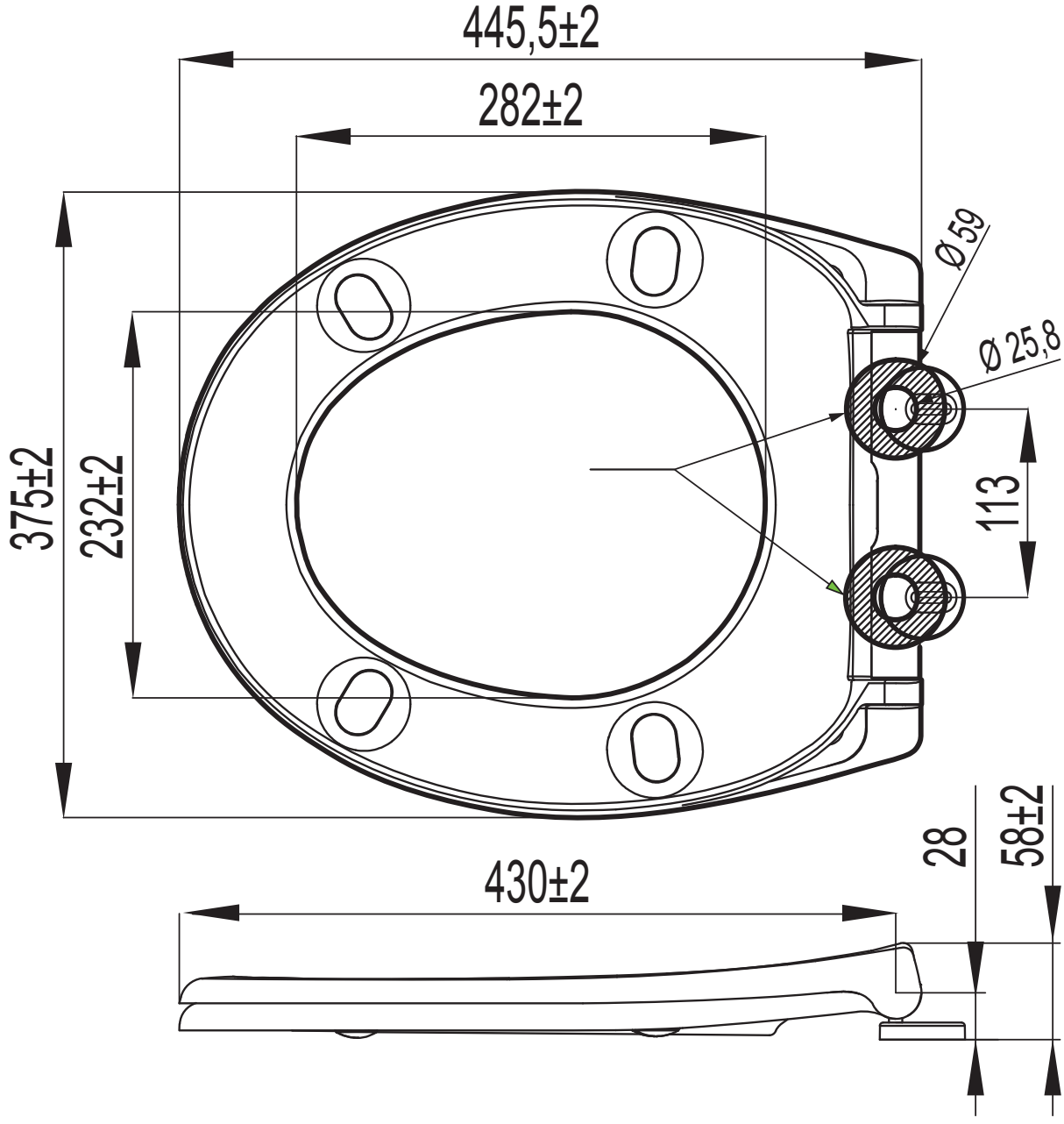
445,5±2
282±2
375±2
232±2
Ø59
Ø25,8
113
430±2
28
58±2