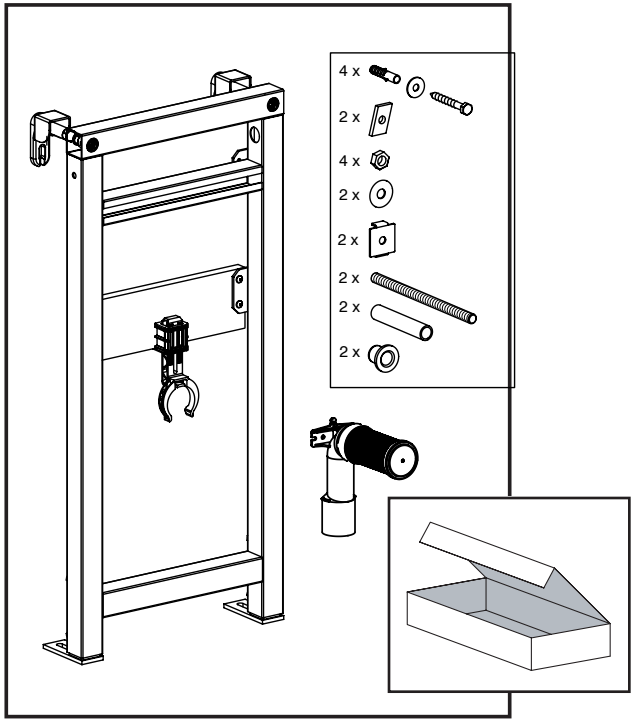

NL - Wastafel
DE - Waschtisch
EN - Wash Basin
FR - Lavabo
IT - Lavabo

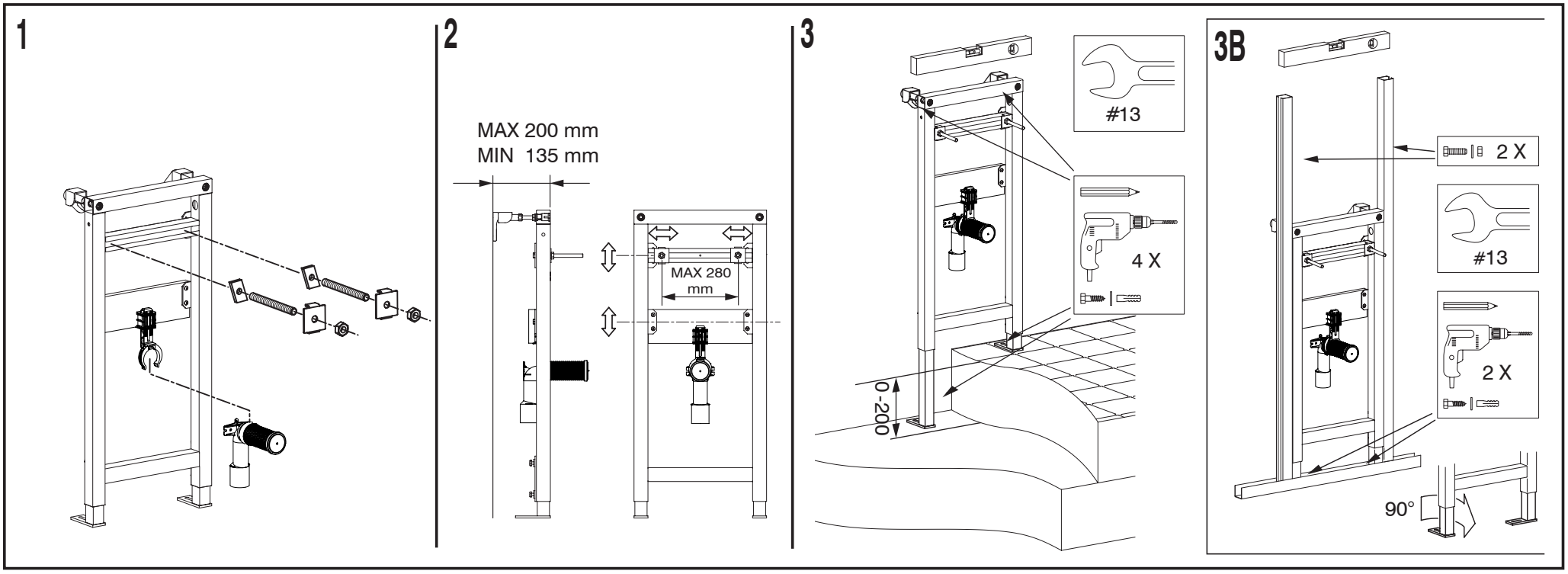

ART.NR. 1449 979 913 VERSIE 2019.04 A4 Fluidmaster BV Driepoortenweg 5 6827 BP Arnhem NL infonl@fluidmaster.com